+30 JAHRE Expertise

Made in EU

PHOENIX PROFESSIONAL-AUDIO

# ILA-450

## INDUKTIONSSCHLEIFENVERSTÄRKER

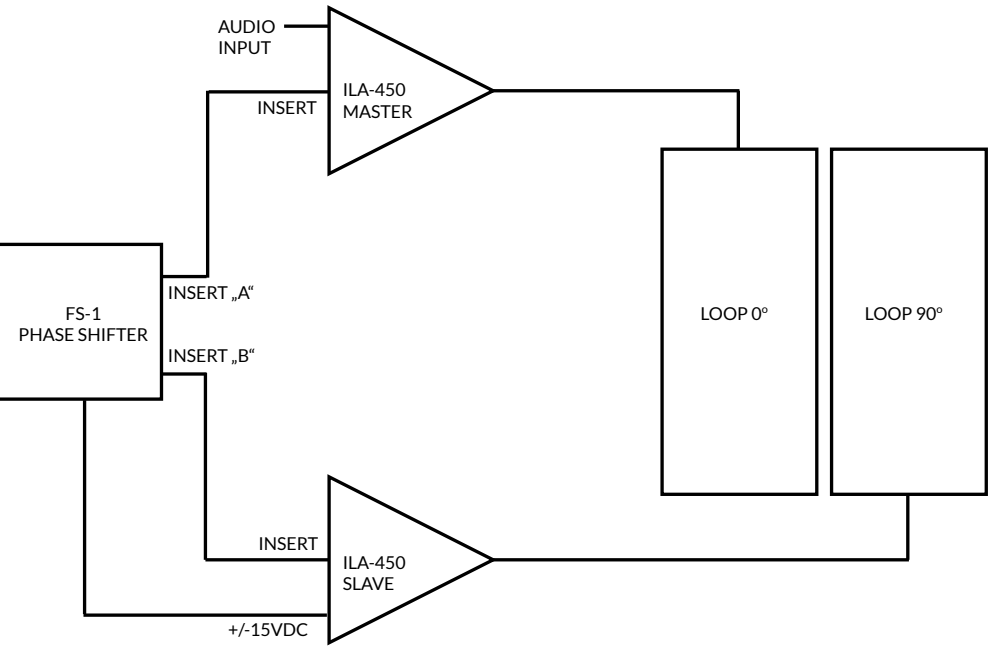


Für Systeme nach
EN 60118-4
IEC 118-4

© 2023 Phoenix Professional Audio GmbH | Alle Rechte vorbehalten - Technische Änderungen und Irrtümer vorbehalten.

Made in EU

PHOENIX PROFESSIONAL-AUDIO



Für Systeme nach
EN 60118-4
IEC 118-4

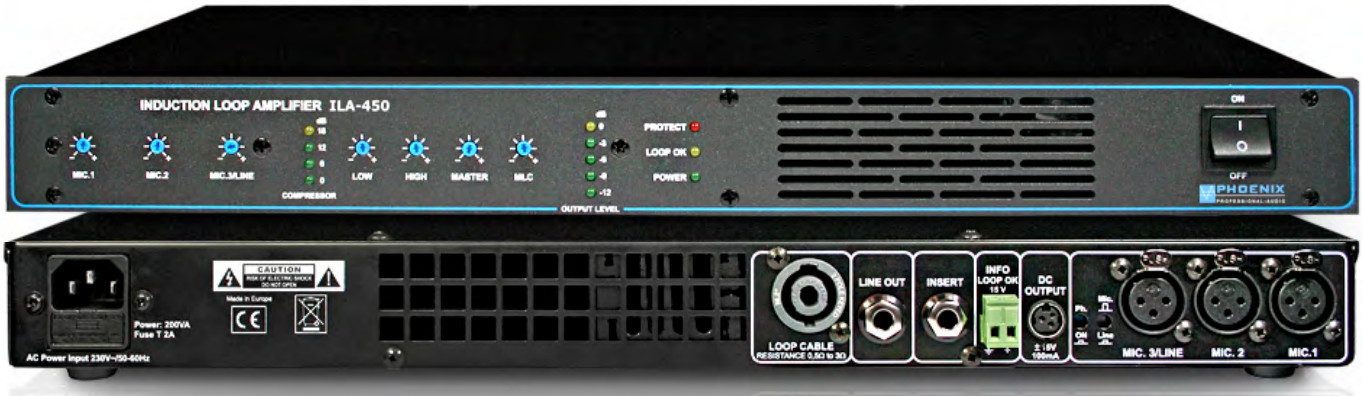


Abb.: Modell ILA-450, Vorder- und Rückseite

# ILA-450

Automatik-Induktionsschleifenverstärker

**DIGITALER AUTOMATIK-AUDIOSIGNAL-COMPRESSOR** **2-PUNKT** **SCHLEIFENDETEKTOR**

**Die professionelle Lösung für den Aufbau an Induktionsschleifen: die Automatik-Schleifenverstärker der PHOENIX ILA-Serie.**

Der **ILA-450 Induktionsschleifenverstärker** für Audioübertragung wird im großen Umfang eingesetzt, um **Hörgeräte durch induktive Audiosignale zu versorgen**. Der Schleifenverstärker wurde als qualitativ hochwertiger **LOOP-Verstärker für mittlere Induktionsschleifen** entwickelt.

Das System zeichnet sich besonders durch seine **leichte Installation** und **kundenorientierte Bedienung** bei **optimaler Leistung** aus.

Induktionsschleifenverstärker werden sehr oft **in Kirchen, Kinos, Theatern, Verkaufsstellen, Bankschaltern, Dolmetschersystemen oder DRIVE-INs bzw. DRIVE-THROUGHs** verwendet, so dass Hörgeräteträger unter schweren akustischen Bedingungen (Hintergrundgeräusche, Nachhall usw.) **ohne störende Geräusche viel besser hören** können.

Der ILA-Schleifenverstärker kommt überall dort zum Einsatz, wo eine Induktionsübertragung installiert ist. Der Verstärker ist außerdem besonders geeignet für Menschen, die ein **hochqualitatives „drahtloses" Hörgerät ohne Hörhilfe** benötigen, wie z.B. bei Kanal-Dolmetschersystemen.

Specials

## VORTEILE DES SYSTEMS

Durch die induktive Ankopplung von Hörgeräten kann das Nutzsignal (Audio-Übertragung) ohne störende Geräusche viel besser gehört werden. Durch die Übertragung eines Audiosignals durch die Induktionsschleife wird ein annehmbares Nutzsignal/Störsignal-Verhältnis erreicht.

## NÜTZLICHE INFORMATIONEN

Eine rein akustische, direkte Schallübertragung (zwischen Lautsprecher und Hörgerät) verschlechtert die Wahrnehmung des Nutzsignals durch den Hörgeräteträger durch Nachhall und Hintergrundgeräusche wesentlich.

## EMPFÄNGER ILA-E

Mit dem **Induktionsschleifen-Empfänger ILA-E** *(separat erhältlich; siehe unter "Zubehör")* lässt sich auf einfache Weise, schnell und unkompliziert ein Schleifensystem **überprüfen oder instandhalten**.

Abb.: ILA-E Induktionsschleifenempfänger

© 2023 Phoenix Professional Audio GmbH | Alle Rechte vorbehalten - Technische Änderungen und Irrtümer vorbehalten.

**ILA-450** - *Fortsetzung auf folgender Seite*

**ILA-450** - *Fortsetzung von vorheriger Seite*

| *Technische Daten* | **ILA-450** |
|---|---|
| **Stromversorgung** | 230 VAC - 50/60 Hz |
| **Schutzschaltungen** | Strombegrenzung (Kurzschluss), Übertem-peraturschutz, Soft Start |
| **Schleifenimpedanz** | 0.5 bis 3.0 Ohm überwacht |
| **Phantompower** | zuschaltbar 15 V |
| **Maximalstrom (PIC)** | über 10 A |
| **Leistung** | 300 VA (max.) |
| **Compressor/Limiter** | Zur Begrenzung 20:1 mit 10 ms Zugriff |
| **Klirrfaktor** | unter 0.25 % |
| **Info LOOP OK (Ausgang)** | 12 V / DC |
| **Gewicht** | ca. 4 kg |
| **Effektivstrom (bei 1 kHz) RMS** | über 4 A |
| **Dynamik/Frequenzgang** | größer 60 dB @ 250 Hz- 12.000 Hz |
| **Audio-Empfindlichkeit** | - 50 dB MIK. / 0 dB LINE |
| **Audio-Eingänge/-Ausgänge** | MIK. 1, 2, Line/Mik.3 symmetrisch XLR, INSERT, 0 dB Ausgang |
| **Anzeigen LEDs** | Limiter 4 x LEDs, Output 5 x LEDs, Protect, LOOP-OK, Power |
| **Abmessungen/Farbe** | (B) 443 mm x (H) 44 mm x (T) 205 mm, graphit (1 HE ) |

## Phased Array System

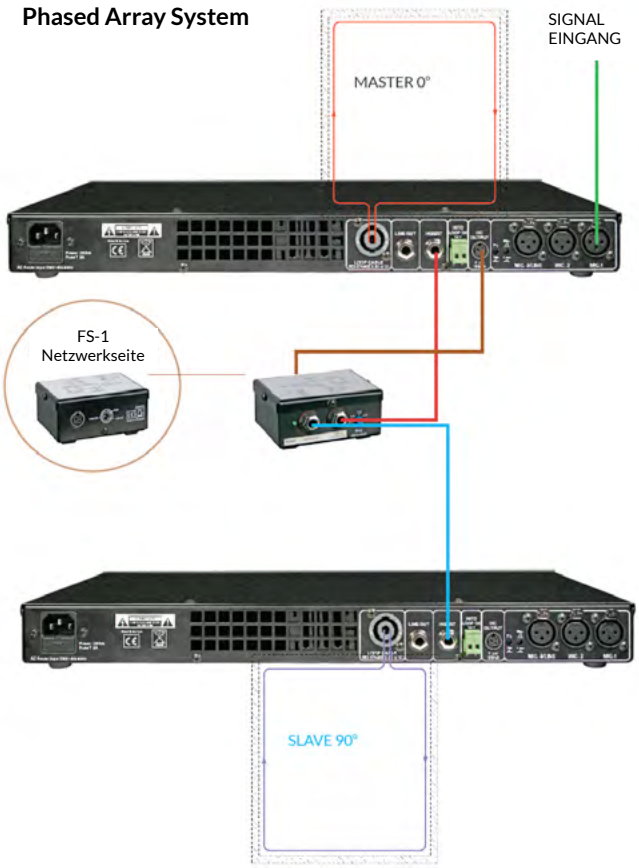


Abb.: Modell ILA-450, Schleifensystem mit 90 Grad-Phasenverschiebung nach EN 60118-4 (Phased Array System)

***Wichtig***

**In einer gut sichtbaren Position sollte in der Nähe des Eingangs zu dem Bereich, in dem eine Induktionsschleife installiert ist, das Zeichen für induktive Kopplung angebracht sein.**

***Weitere Details***
*im Onlineshop*

*ILA-450 >>*

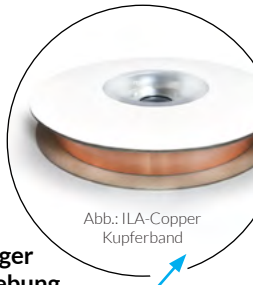

Abb.: ILA-Copper Kupferband

### *Zubehör*

**ILA-E** .....Induktionsschleifen-Empfänger
**FS-1** .....Signalprozessor 90˚-Phasenverschiebung
**ILA-COPPER** .....Kupferband für Induktionsschleifen

© 2023 Phoenix Professional Audio GmbH | Alle Rechte vorbehalten - Technische Änderungen und Irrtümer vorbehalten.

*Link zum* **ONLINESHOP**:

*ILA-450 >>*

**www.phoenix-pa.com • www.phoenix-pa.com/shop**

Tel.: +49 (0) 8061 495 603 - 0 | Fax: +49 (0) 8061 495 603 - 1 | E-Mail: info@phoenix-pa.com

**PHOENIX PROFESSIONAL AUDIO GMBH**
Gewerbepark Markfeld 5
83043 Bad Aibling
Deutschland

© 2023 Phoenix Professional Audio | All rights reserved